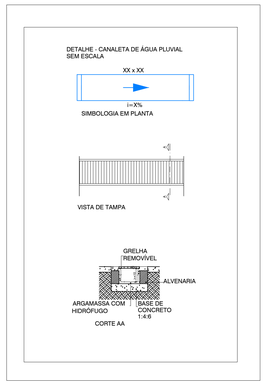

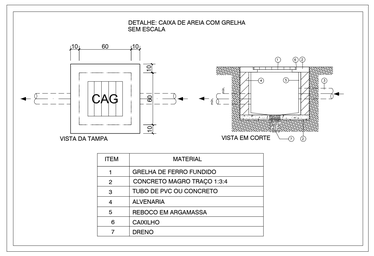

ITEM	MATERIAL
1	GRELHA DE FERRO FUNDIDO
2	CONCRETO MAGRO TRAÇO 1:3:4
3	TUBO DE PVC OU CONCRETO
4	ALVENARIA
5	REBOCO EM ARGAMASSA
6	CAMILHO
7	DRENO

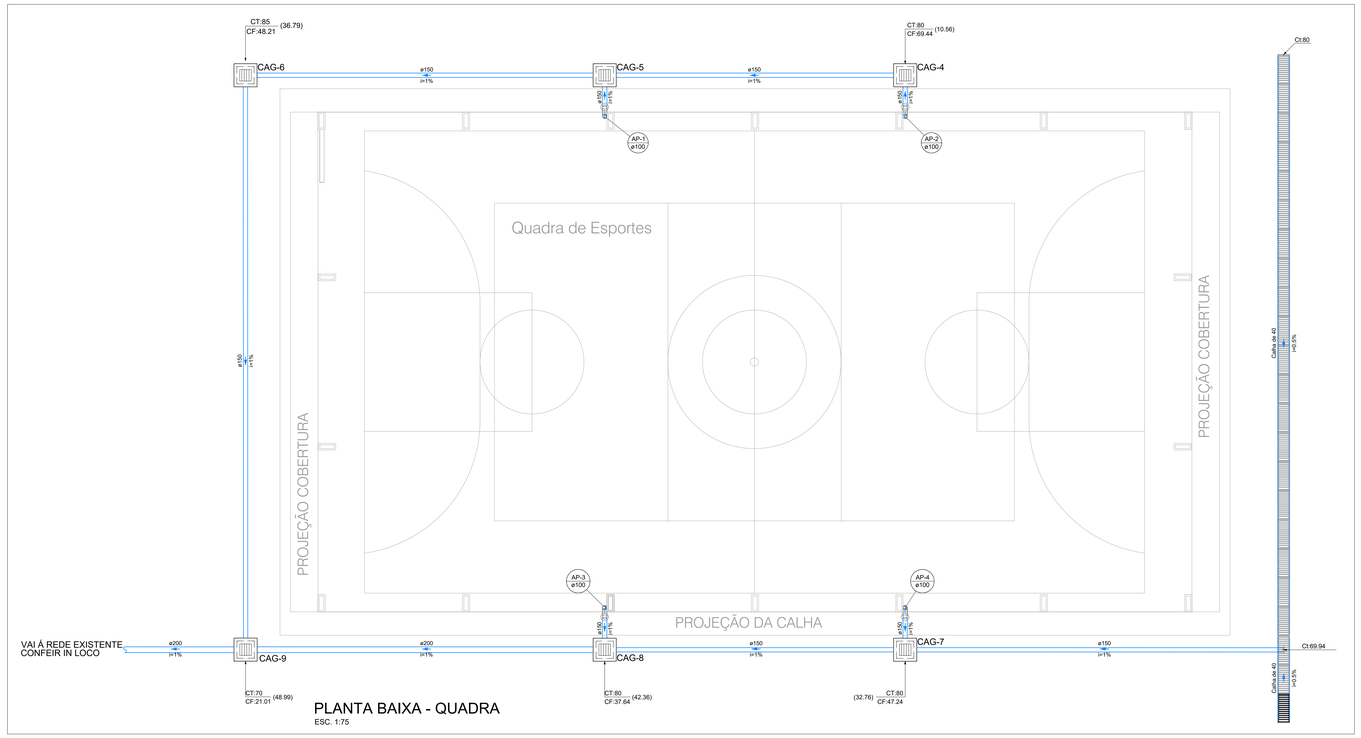

PLANTA BAIXA - QUADRA
ESC. 1:75

Legenda

CAG	Caixa de areia pluvial c/grelha
	Joelho 90° Serie R coluna
	Joelho 90° Serie R desce
	Ralos pluviais
PVP	Poço de visita Pluvial
AP-XX øXXX	Indicação e numeração de coluna de Aguas Pluviais
	Indicação de sentido de fluxo da coluna Águas Pluviais
	Calha de concreto
	Boca de Lobo
	Calha de aço galvanizado

ESPECIFICAÇÕES ÁGUAS PLUVIAIS

1. Tubos:
   a. Material
      Tubos conforme indicado em planta podendo ser:
      PVC - PVC Convencional
      PVCR - PVC Reforçada
      MC - Manilha de Concreto
   b. Inclinação
      Conforme indicada em planta.
      A inclinação mínima será de 0,5%.
2. Conexões
   a. Serão da mesma linha do tubo de aplicação
   b. Aplicação nas tubulações nas tubulações PVC e PVCR
   c. Na entrada de cada tubo de queda haverá um Ralo Abacaxi (Hermético)
3. Suportes
   a. Tubulação Horizontal
      Será do Tipo Leve Carga Máxima 400Kg
      Aplicação em tubulações Suspensas.
   b. Tubulação Vertical
      Braçadeiras tipo "D"
4. Caixas
   a. Terá Caixa de Areia com Grelha (CAG) conforme locado em projeto, para inspeção e possíveis manutenções.
   b. Caixa com profundidade maior que 90 cm é considerado PV (Poço de Visita)
5. Calhas
   a. As Calhas serão de alvenaria conforme projeto arquitetônico.
   b. Com as inclinações conforme indicados no projeto de águas pluviais.
   c. As águas pluviais das calhas de concreto no piso serão conduzidas para a rede.

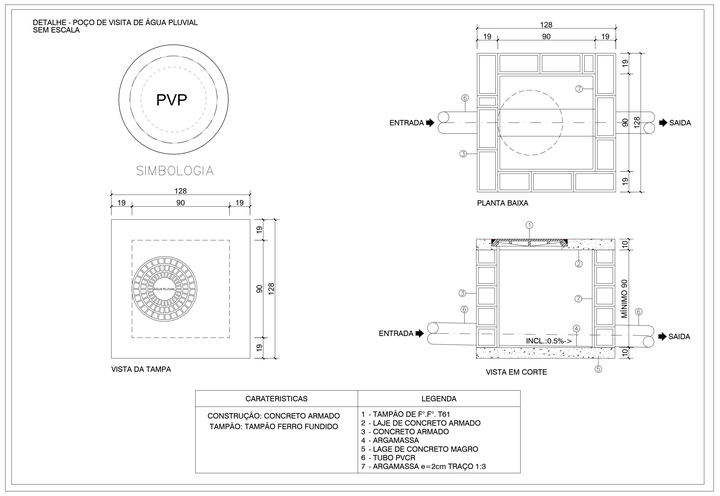

CARATERISTICAS	LEGENDA
CONSTRUÇÃO: CONCRETO ARMADO TAMPÃO: TAMPÃO FERRO FUNDIDO	1 - TAMPÃO DE F°.F°. T61 2 - LAJE DE CONCRETO ARMADO 3 - CONCRETO ARMADO 4 - ARGAMASSA 5 - LAGE DE CONCRETO MAGRO 6 - TUBO PVCR 7 - ARGAMASSA e=2cm TRAÇO 1:3

PLANTA DE COBERTURA - QUADRA
ESC. 1:75

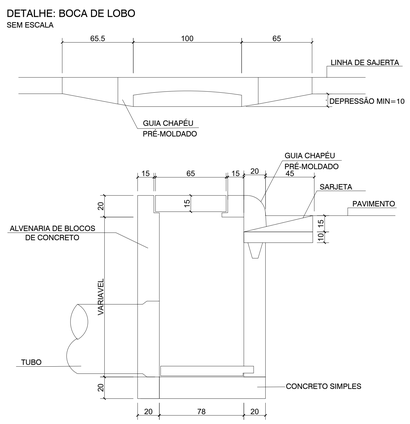

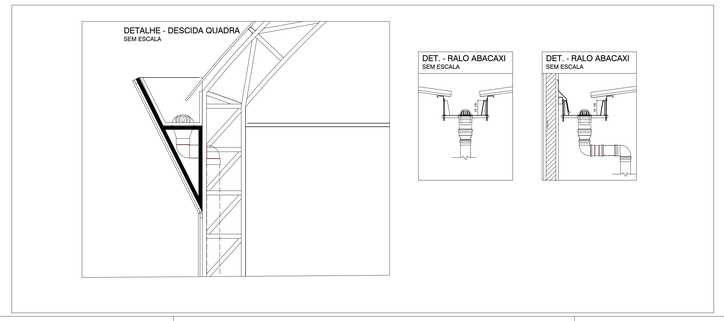

REV.	DESCRIÇÃO DE MODIFICAÇÕES	DATA
00	EMISSÃO INICIAL	25/08/2023

314-SEEDF-QD CED DARCY RIBEIRO-APL-001-R00.DWG

CINNANTI
Arquitetura & Engenharia
SIA/SUL Q-SC AE-02 LOTE-120 SALA-304 ED.EXECUTIVO
TELEFONE: (61)3877-0097 E-MAIL: cinnanti@gmail.com

SETOR:	PARANOÁ - RA VII - BRASÍLIA - DF
ENDEREÇO:	QUADRA 31, CONJUNTO F, ÁREA ESPECIAL - PARANOÁ - DF
PROPRIETÁRIO:	GDF - SECRETARIA DE ESTADO DE EDUCAÇÃO DO DISTRITO FEDERAL
AUTOR DO PROJETO:	ENG. CIVIL: DALMO BLANCO CINNANTI
RESP. TÉCNICO:	

PROPRIETÁRIO: GDF - SECRETARIA DE ESTADO DE EDUCAÇÃO

AUTOR DO PROJETO: ENG. CIVIL: DALMO BLANCO CINNANTI CREA: 7962/D-DF

RESP. TÉCNICO:

VISTO ADM REGIONAL

VISTO SEEDF

VISTO

GDF - SECRETARIA DE ESTADO DE EDUCAÇÃO

APL

CENTRO EDUCACIONAL DARCY RIBEIRO

PROJETO DE INSTALAÇÕES DE ÁGUAS PLUVIAIS - QUADRA POLIESPORTIVA

PLANTA BAIXA - QUADRA, COBERTURA E DETALHES GERAIS

001

Data:	Escala:	Revisão:
25/08/2023	INDICADA	00