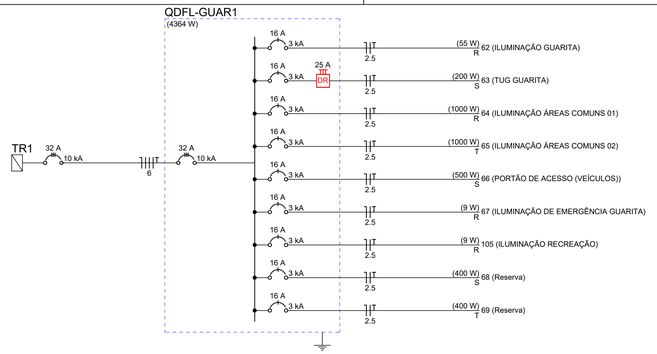

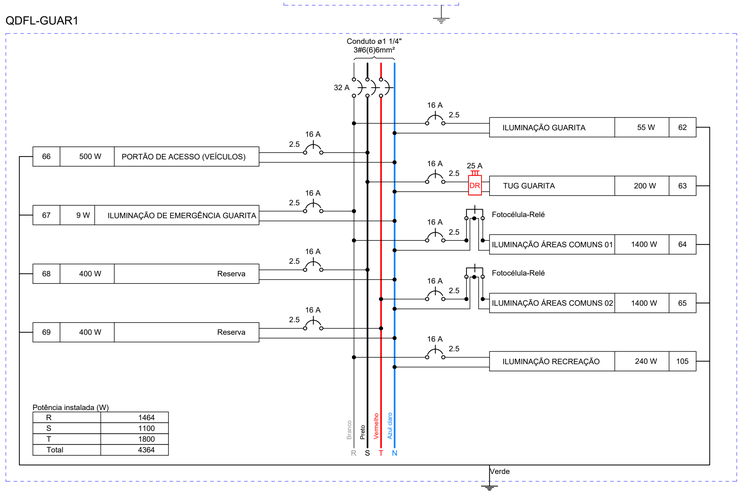

Quadro de Cargas (QDFL-GUAR1)

Circuito	Descrição	Esquema	Método de inst.	Tensão (V)	Iluminação (W) 9	15	20	100	Tomadas (W) 100	500	Pot. total. (VA)	Pot. total. (W)	Fases	Pot. - R (W)	Pot. - S (W)	Pot. - T (W)	FCT	FCA	In' (A)	Ip (A)	Seção (mm2)	Ic (A)	Icc (kA)	Disj (A)	dV parc (%)	dV total (%)	Status
62	ILUMINAÇÃO GUARITA	F+N+T	B1	220 V		1	2				55	55	R	55			1.00	1.00	0.3	0.3	2.5	24.0	3	16	0.01	0.57	OK
63	TUG GUARITA	F+N+T	B1	220 V					2		222	200	S		200		1.00	1.00	1.0	1.0	2.5	24.0	3	16	0.04	0.59	OK
64	ILUMINAÇÃO ÁREAS COMUNS 01	F+N+T	B1	220 V			14				1400	1400	R	1400			1.00	0.80	8.0	6.4	2.5	24.0	3	16	2.97	3.53	OK
65	ILUMINAÇÃO ÁREAS COMUNS 02	F+N+T	B1	220 V			14				1400	1400	T			1400	1.00	0.80	8.0	6.4	2.5	24.0	3	16	1.34	1.89	OK
66	PORTÃO DE ACESSO (VEÍCULOS)	F+N+T	B1	220 V						1	928	500	S		500		1.00	0.80	5.3	4.2	2.5	24.0	3	16	0.32	0.87	OK
67	ILUMINAÇÃO DE EMERGÊNCIA GUARITA	F+N+T	B1	220 V	1						9	9	R	9			1.00	1.00	0.0	0.0	2.5	24.0	3	16	0.00	0.56	OK
67	ILUMINAÇÃO RECREAÇÃO	F+N+T	B1	220 V			12				240	240	R		240		1.00	1.00	0.0	0.0	2.5	24.0	3	16	0.00	0.56	OK
68	Reserva	F+N+T	B1	220 V							400	400	S		400		1.00	1.00	1.8	1.8	2.5	24.0	3	16	0.00	0.00	OK
69	Reserva	F+N+T	B1	220 V							400	400	T			400	1.00	1.00	1.8	1.8	2.5	24.0	3	16	0.00	0.00	OK
TOTAL					1	1	2	28	2	1	5054	4604	R+S+T	1464	1340	1800											

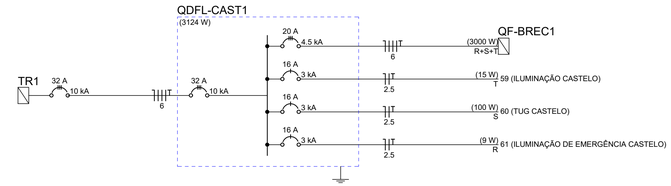

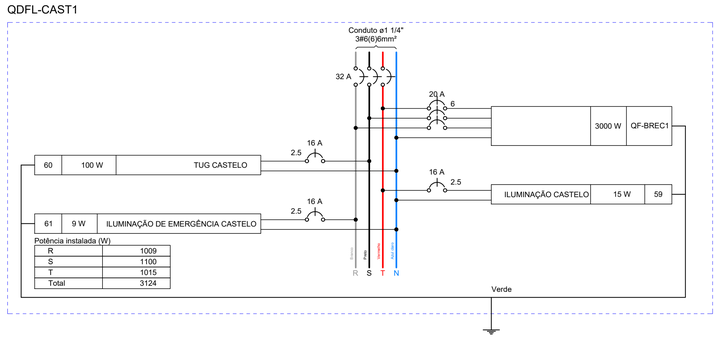

Quadro de Cargas (QDFL-CAST1)

Circuito	Descrição	Esquema	Método de inst.	Tensão (V)	Iluminação (W) 9	15	Tomadas (W) 100	Pot. total. (VA)	Pot. total. (W)	Fases	Pot. - R (W)	Pot. - S (W)	Pot. - T (W)	FCT	FCA	In' (A)	Ip (A)	Seção (mm2)	Ic (A)	Icc (kA)	Disj (A)	dV parc (%)	dV total (%)	Status
QF-BREC1		3F+N+T	B1	380/220 V				4662	3000	R+S+T	1000	1000	1000	1.00	1.00	3.5	3.5	6	48.0	4.5	20	0.03	1.12	OK
59	ILUMINAÇÃO CASTELO	F+N+T	B1	220 V		1		15	15	T			15	1.00	1.00	0.1	0.1	2.5	24.0	3	16	0.00	1.09	OK
60	TUG CASTELO	F+N+T	B1	220 V			1	111	100	S		100		1.00	1.00	0.5	0.5	2.5	24.0	3	16	0.00	1.09	OK
61	ILUMINAÇÃO DE EMERGÊNCIA CASTELO	F+N+T	B1	220 V	1			9	9	R	9			1.00	1.00	0.0	0.0	2.5	24.0	3	16	0.00	1.09	OK
TOTAL					1	1	1	4797	3124	R+S+T	1009	1100	1015											

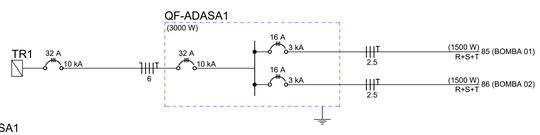

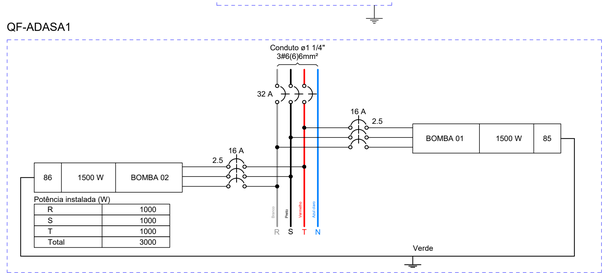

Quadro de Cargas (QF-ADASA1)

Circuito	Descrição	Esquema	Método de inst.	Tensão (V)	Tomadas (W) 1500	Pot. total. (VA)	Pot. total. (W)	Fases	Pot. - R (W)	Pot. - S (W)	Pot. - T (W)	FCT	FCA	In' (A)	Ip (A)	Seção (mm2)	Ic (A)	Icc (kA)	Disj (A)	dV parc (%)	dV total (%)	Status
85	BOMBA 01	3F+T	B1	380 V	1	2331	1500	R+S+T	500	500	500	1.00	1.00	3.5	3.5	2.5	21.0	3	16	0.07	1.19	OK
86	BOMBA 02	3F+T	B1	380 V	1	2331	1500	R+S+T	500	500	500	1.00	1.00	3.5	3.5	2.5	21.0	3	16	0.07	1.19	OK
TOTAL					2	4662	3000	R+S+T	1000	1000	1000											

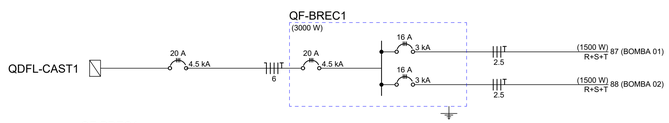

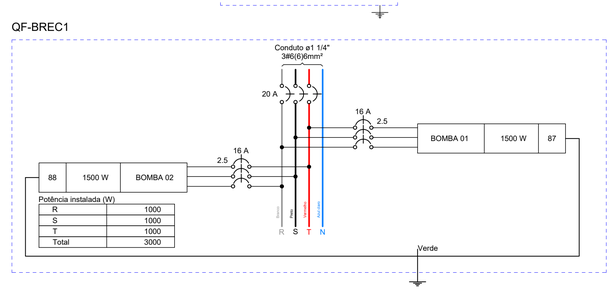

Quadro de Cargas (QF-BREC1)

Circuito	Descrição	Esquema	Método de inst.	Tensão (V)	Tomadas (W) 1500	Pot. total. (VA)	Pot. total. (W)	Fases	Pot. - R (W)	Pot. - S (W)	Pot. - T (W)	FCT	FCA	In' (A)	Ip (A)	Seção (mm2)	Ic (A)	Icc (kA)	Disj (A)	dV parc (%)	dV total (%)	Status
87	BOMBA 01	3F+T	B1	380 V	1	2331	1500	R+S+T	500	500	500	1.00	1.00	3.5	3.5	2.5	21.0	3	16	0.02	1.14	OK
88	BOMBA 02	3F+T	B1	380 V	1	2331	1500	R+S+T	500	500	500	1.00	1.00	3.5	3.5	2.5	21.0	3	16	0.02	1.14	OK
TOTAL					2	4662	3000	R+S+T	1000	1000	1000											

REV.	DESCRIÇÃO DE MODIFICAÇÕES	DATA
01	REVISÃO OBRA	08/05/2024
00	EMISSÃO INICIAL	02/10/2020

314-SEEDF-CEPI-RECANTO-QD805-ELE-010-R01.DWG

CINNANTI Arquitetura & Engenharia
SIA/SUL Q-5C AE-02 LOTE-120 SALA-304 ED.EXECUTIVO
TELEFONE : (61)3877-0097 E-MAIL : cinnanti@gmail.com.br

SETOR: RA XV - RECANTO DAS EMAS / DF

ENDEREÇO: QD 805 LOTE 01, RECANTO DAS EMAS / DF

PROPRIETÁRIO: GDF-SECRETARIA DE ESTADO DE EDUCAÇÃO DO DISTRITO FEDERAL

AUTOR DO PROJETO: ENG. ELETRICISTA: JOVSON ANDRADE SEVERINO CREA: 11580/D-DF

RESP. TÉCNICO:

PROPRIETÁRIO: GDF - SECRETARIA DE ESTADO DE EDUCAÇÃO DO DISTRITO FEDERAL

AUTOR DO PROJETO: ENG. ELETRICISTA: JOVSON ANDRADE SEVERINO CREA: 11580/D-DF

RESP. TÉCNICO:

VISTO ADM REGIONAL

VISTO SEDF

VISTO

GDF-SECRETARIA DE ESTADO DE EDUCAÇÃO

ELE

CENTRO DE ENSINO PRIMEIRA INFÂNCIA

PROJETO DE INSTALAÇÕES ELÉTRICAS

DIAGRAMA UNIFILAR
QD-GUAR / QD-CAST - QD-BREC / QD-ADASA

Data: 02/10/2020 | Escala: INDICADA | Revisão: 01 08/05/2024

Prancha N°: 010