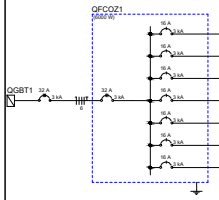

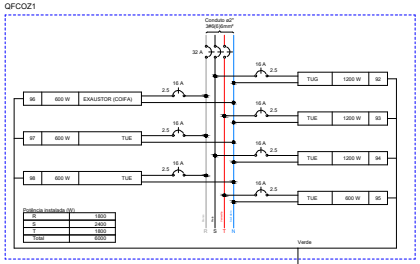

Quadro de Cargas (QFCOZ1)

Circuito	Descrição	Esquema	Método de inst.	Tensão (V)	Tomadas (W) 100	Tomadas (W) 600	Pot. total (VA)	Pot. total (W)	Fases	Pot. - R (W)	Pot. - S (W)	Pot. - T (W)	FCT	FCA	In' (A)	Ip (A)	Seção (mm2)	Ic (A)	Icc (kA)	Disj.	dV parc (%)	dV total (%)	Status
92	TUG	F+N+T	B1	220 V	12		1333	1200	S		1200		1,00	1,00	5,1	5,1	2,5	24,0	3	16	0,27	2,13	OK
93	TUE	F+N+T	B1	220 V		2	1333	1200	T			1200	1,00	1,00	5,1	5,1	2,5	24,0	3	16	0,38	2,23	OK
94	TUE	F+N+T	B1	220 V		2	1333	1200	S		1200		1,00	1,00	5,1	5,1	2,5	24,0	3	16	0,34	2,19	OK
95	TUE	F+N+T	B1	220 V		1	667	600	T			600	1,00	1,00	3,0	3,0	2,5	24,0	3	16	0,21	2,06	OK
96	EXAUSTOR (COIFA)	F+N+T	B1	220 V		1	667	600	R	600			1,00	1,00	3,0	3,0	2,5	24,0	3	16	0,14	1,99	OK
97	TUE	F+N+T	B1	220 V		1	667	600	R	600			1,00	1,00	3,0	3,0	2,5	24,0	3	16	0,12	1,97	OK
98	TUE	F+N+T	B1	220 V		1	667	600	R	600			1,00	1,00	3,0	3,0	2,5	24,0	3	16	0,40	2,25	OK
TOTAL					12	8	6667	6000	R+S+T	1800	2400	1800											

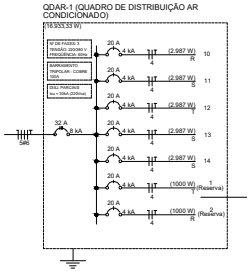

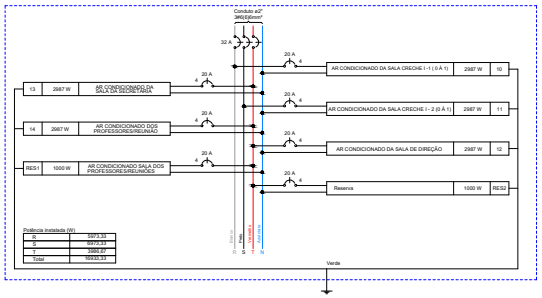

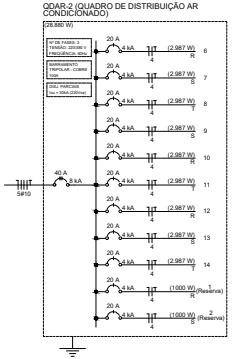

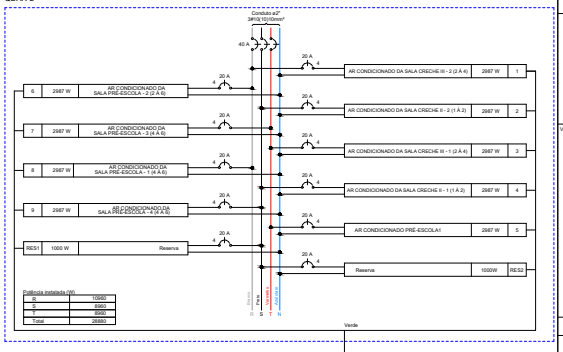

REV.	DESCRIÇÃO DE MODIFICAÇÕES	DATA
01	REVISÃO OBRA	08/05/2024
00	EMISSÃO INICIAL	02/10/2020

314-SEEDF-CEPI-RECANTO-QD805-ELE-009-R01.DWG

CINNANTI ENGENHARIA E ARQUITETURA
MANSÃO QUAD.805/QD.LOTE-120 SALA 310 RIO EXECUTIVO
TELEFONE: (61)3877-0097 E-MAIL - cinnanti@gmail.com.br

SETOR:	RA XV - RECANTO DAS EMAS / DF
ENDEREÇO:	QD 805 LOTE 01, RECANTO DAS EMAS / DF
PROPRIETÁRIO:	GDF -SECRETARIA DE ESTADO DE EDUCAÇÃO DO DISTRITO FEDERAL
AUTOR DO PROJETO:	ENG. ELETRICISTA: JOVSON ANDRADE SEVERINO CREA: 11586/D-DF
RESP. TÉCNICO:	

PROPRIETÁRIO:	GDF - SECRETARIA DE ESTADO DE EDUCAÇÃO DO DISTRITO FEDERAL
AUTOR DO PROJETO:	ENG. ELETRICISTA: JOVSON ANDRADE SEVERINO CREA: 11586/D-DF
RESP. TÉCNICO:	

VISTO ADM REGIONAL

VISTO SEDF

VISTO

GDF-SECRETARIA DE ESTADO DE EDUCAÇÃO

CENTRO DE ENSINO PRIMEIRA INFÂNCIA

PROJETO DE INSTALAÇÕES ELÉTRICAS

DIAGRAMA UNIFILAR E TRIFILAR

QDAR-1 E QDAR-2 - QUADRO DISTRIBUIÇÃO DE AR CONDICIONADO

QD-COZ - QUADRO DISTRIBUIÇÃO DA COZINHA

Data:	Escala:	Revisão:	
02/10/2020	INDICADA	01	08/05/2024

ELE

09