QDT
(QUDRO DE DISTRIBUIÇÃO DE TOMADAS)

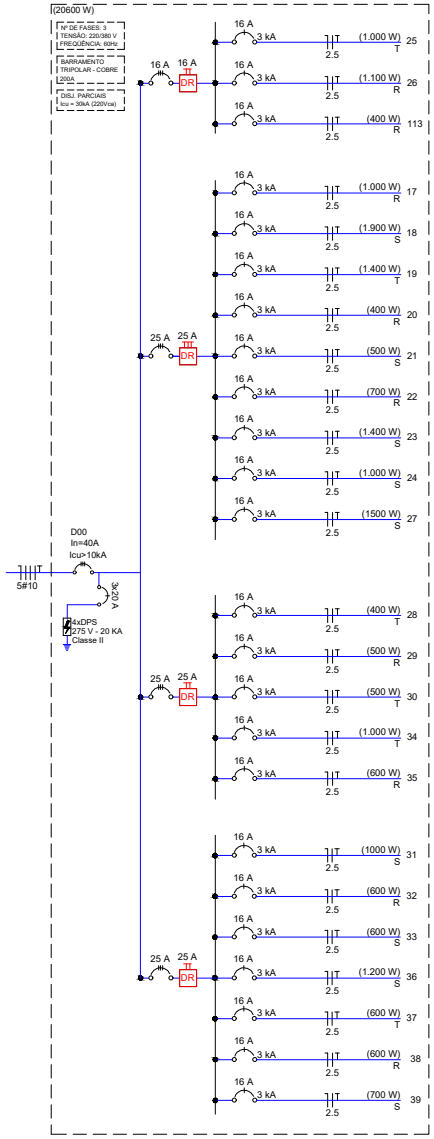

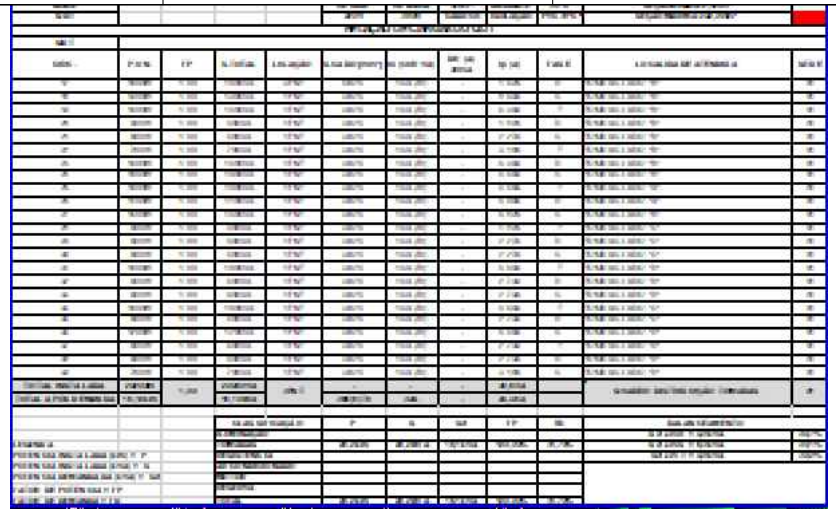

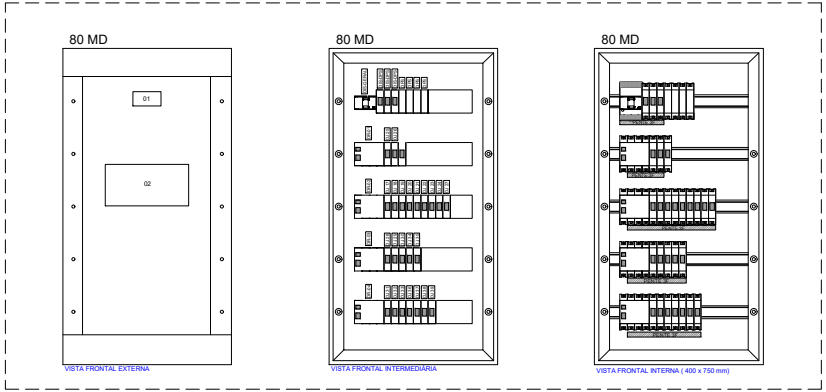

LAYOUT SUGESTIVO
SEM ESCALA

RELAÇÃO DE PLAQUETAS

PLACA	NOMENCLATURA	DIM.	QTDE
01	QDT QUADRO DISTRIBUIÇÃO GERAL DE TOMADAS	100x50mm	01
02	ADVERTÊNCIA (*)	180x90mm	01

(*) VER AVISO DE ADVERTÊNCIA CONFORME QUADRO INDICATIVO.

IDENTIFICAÇÃO DE ADVERTÊNCIA A SER AFIXADA NA PORTA DO QUADRO - CONFORME ITEM 6.5.4.10 DA NBR 5410/2004

ADVERTÊNCIA:

1. Quando um disjuntor ou fusível atua, desligando algum circuito ou a instalação inteira, a causa pode ser uma sobrecarga ou um curto-circuito. Desligamentos frequentes são sinal de sobrecarga. Por isso, NUNCA troque seus disjuntores ou fusíveis por outros de maior corrente (maior amperagem) simplesmente. Como regra, a troca de um disjuntor ou fusível por outro de maior corrente requer, antes, a troca dos fios e cabos elétricos, por outros de maior seção(bitola).

2. Da mesma forma, NUNCA desative ou remova a chave automática de proteção contra choques elétricos (dispositivo DR) mesmo em caso de desligamento sem causa aparente. Se os desligamentos forem frequentes e, principalmente, se as tentativas de religar a chave não tiverem êxito, isto significa, muito provavelmente, que a instalação elétrica apresenta anomalias internas, que só podem ser identificadas e corrigidas por profissionais qualificados. A DESATIVAÇÃO OU REMOÇÃO DA CHAVE SIGNIFICA A ELIMINAÇÃO DE MEDIDA PROTETORA CONTRA CHOQUES ELÉTRICOS E RISCO DE VIDA PARA OS USUÁRIOS DA INSTALAÇÃO.

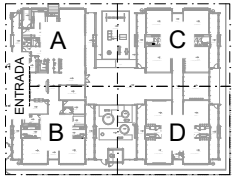

1 MAPA CHAVE
ESC. 1:500

REV.	DESCRIÇÃO DE MODIFICAÇÕES	DATA
01	REVISÃO GERAL	09/05/2024
00	EMISSÃO INICIAL	30/12/2022

314-SEEDF-CEPI PARANOÁ PARQUE-ELE-007-R01.DWG

CINNANTI
Industrial Engineering
SIA/SUL Q-SC AE-02 LOTE-120 SALA-304 ED.EXECUTIVO
TELEFONE: (61)3877-0097 E-MAIL : cinnanti@gmail.com.br

SETOR:	CEPI PARANOÁ PARQUE - PARANOÁ - DF
ENDEREÇO:	QUADRA 01, CJ 01, AE 02 - PARANOÁ PARQUE - PARANOÁ - DF
PROPRIETÁRIO:	GDF-SECRETARIA DE ESTADO DE EDUCAÇÃO DO DISTRITO FEDERAL
AUTOR DO PROJETO:	ENG. ELETRICISTA: JOVSON ANDRADE SEVERINO CREA: 11580/D-DF
RESP. TÉCNICO:	

PROPRIETÁRIO: GDF - SECRETARIA DE ESTADO DE EDUCAÇÃO DO DISTRITO FEDERAL

AUTOR DO PROJETO: ENG. ELETRICISTA: JOVSON ANDRADE SEVERINO CREA: 11580/D-DF

RESP. TÉCNICO:

VISTO ADM REGIONAL

VISTO SEDF

VISTO

GDF-SECRETARIA DE ESTADO DE EDUCAÇÃO

CENTRO DE ENSINO PRIMEIRA INFÂNCIA - PARANOÁ PARQUE

PROJETO DE INSTALAÇÕES ELÉTRICAS

DIAGRAMA UNIFILAR
QDT - QUADRO GERAL DE TOMADAS

ELE

Data: 30/12/2022 | Escala: INDICADA | Revisão: 01 09/05/2024

Prancha Nº: 07